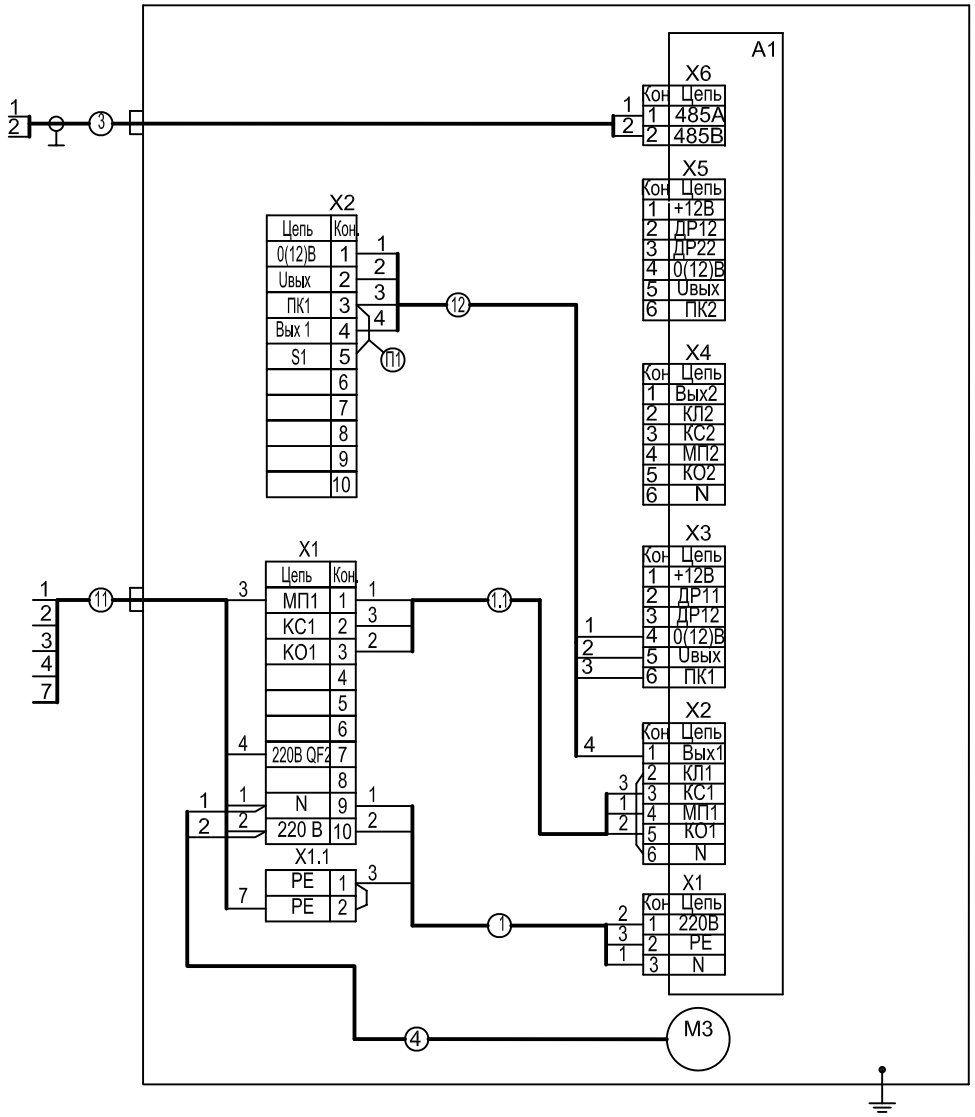

Поз. Обозн.	Наименование	Кол	Примечание
A1	Устройство отсчетное ЭЦТ 2-16.01-121 (ЖКИ); ЭЦТ 2-16.01-221 (СДИ)	1	
M3	Вентилятор ВФКУ 5.118.121.00	1	
X1,X2	Блок зажимов БЗ-26-1,5 п 10-В/В-УЗ-10	2	
X1.1	Блок зажимов БЗ-26-1,5 п 10-В/В-УЗ-2	1	

1. Кабель 1, 1.1 - МКШ 3х0,35 ГОСТ 10348-80.
   Кабель 3 - МКЭШ 2х0,35 ГОСТ 10348-80.
   Кабель 4 - ШВВП 2х0,5 ГОСТ 7399-97.
   Кабель 11,12 - МКШ 5х0,35 ГОСТ 10348-80.
2. Перемычки выполнить проводом НВ-0,5 4 600 ГОСТ 17515-72.
   Заземление выполнить проволокой ММ-2 ТУ16.К71-087-90.
3. При использовании колонки по импульсному протоколу
   удалить перемычку П1 и кабель 3.

Рис. 3.1 Блок информационный ТРК "Нара 4000" модель С111А
с отсчетным устройством ЭЦТ 2-16.01
Схема электрическая соединений

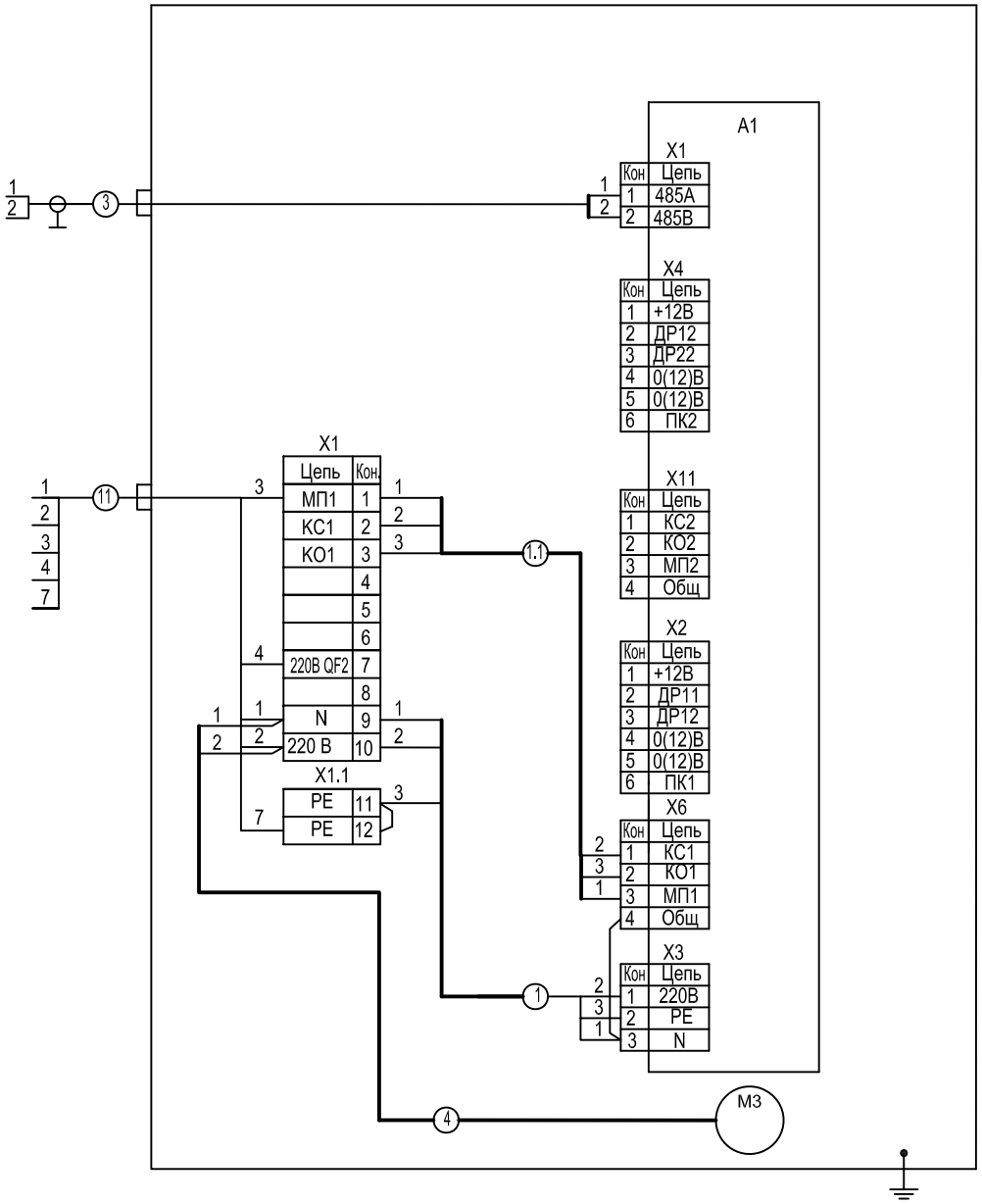

Поз. Обозн.	Наименование	Кол	Примечание
A1	Блок управления "Топаз 106К2-4" ДСМК.408844.001 ТУ	1	
M3	Вентилятор ВФКУ 5.118.121.00	1	
X1	Блок зажимов БЗ-26-1,5 п 10-В/В-УЗ-10	1	
X1.1	Блок зажимов БЗ-26-1,5 п 10-В/В-УЗ-2	1	

1. Кабель 1, 1.1 - МКШ 3х0,35 ГОСТ 10348-80.
   Кабель 3 - МКЭШ 2х0,35 ГОСТ 10348-80.
   Кабель 4 - ШВВП 2х0,5 ГОСТ 7399-97.
   Кабель 11 - МКШ 5х0,35 ГОСТ 10348-80.
2. Перемычка на блоке зажимов X1
   выполнить проводом НВ-0,5 4 600 ГОСТ 17515-72.
   Заземление выполнить проволокой ММ-2 ТУ16.К71-087-90.

Рис. 3.2 Блок информационный ТРК "Нара 4000" модель С111А
с отсчетным устройством Топаз 106К2-4
Схема электрическая соединений

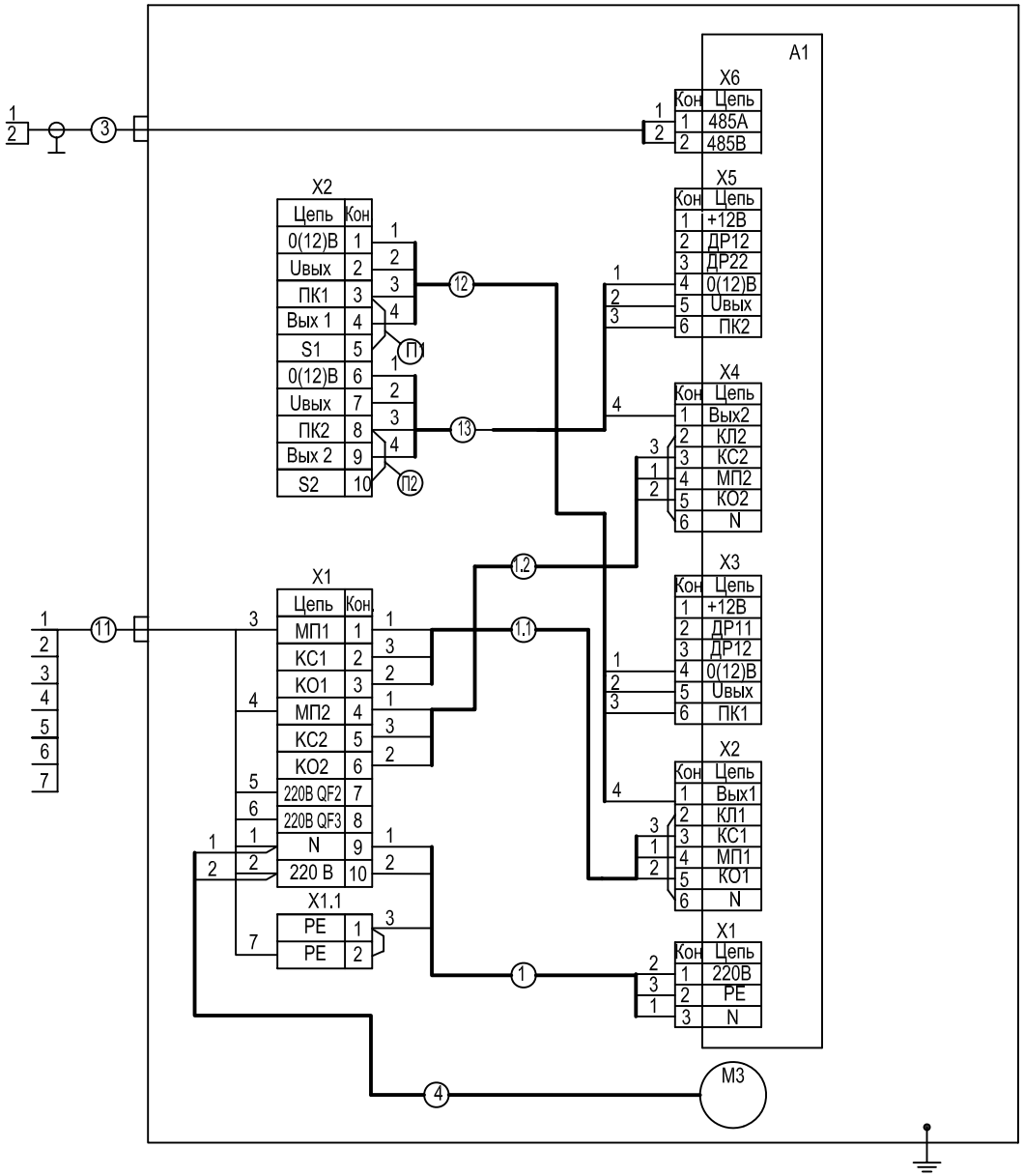

Поз. Обозн.	Наименование	Кол	Примечание
A1	Устройство отсчетное ЭЦТ 2-16.01-142 (ЖКИ); ЭЦТ 2-16.01-242 (СДИ)	1	
M3	Вентилятор ВФКУ 5.118.121.00	1	
X1,X2	Блок зажимов БЗ-26-1,5 п 10-В/В-УЗ-10	2	
X1.1	Блок зажимов БЗ-26-1,5 п 10-В/В-УЗ-2	1	

1. Кабель 1, 1.1, 1.2 - МКШ 3х0,35 ГОСТ 10348-80.
   Кабель 3 - МКЭШ 2х0,35 ГОСТ 10348-80.
   Кабель 4 - ШВВП 2х0,5 ГОСТ 7399-97.
   Кабель 11 - МКШ 7х0,35 ГОСТ 10348-80.
   Кабель 12,13 - МКШ 5х0,35 ГОСТ 10348-80.
2. Перемычки выполнить проводом НВ-0,5 4 600 ГОСТ 17515-72.
   Заземление выполнить проволокой ММ-2 ТУ16.К71-087-90.
3. При использовании колонки по импульсному протоколу
   удалить перемычки П1, П2 и кабель 3.

Рис. 3.3 Блок информационный ТРК "Нара 4000" модель С122А
с отсчетным устройством ЭЦТ 2-16.01
Схема электрическая соединений

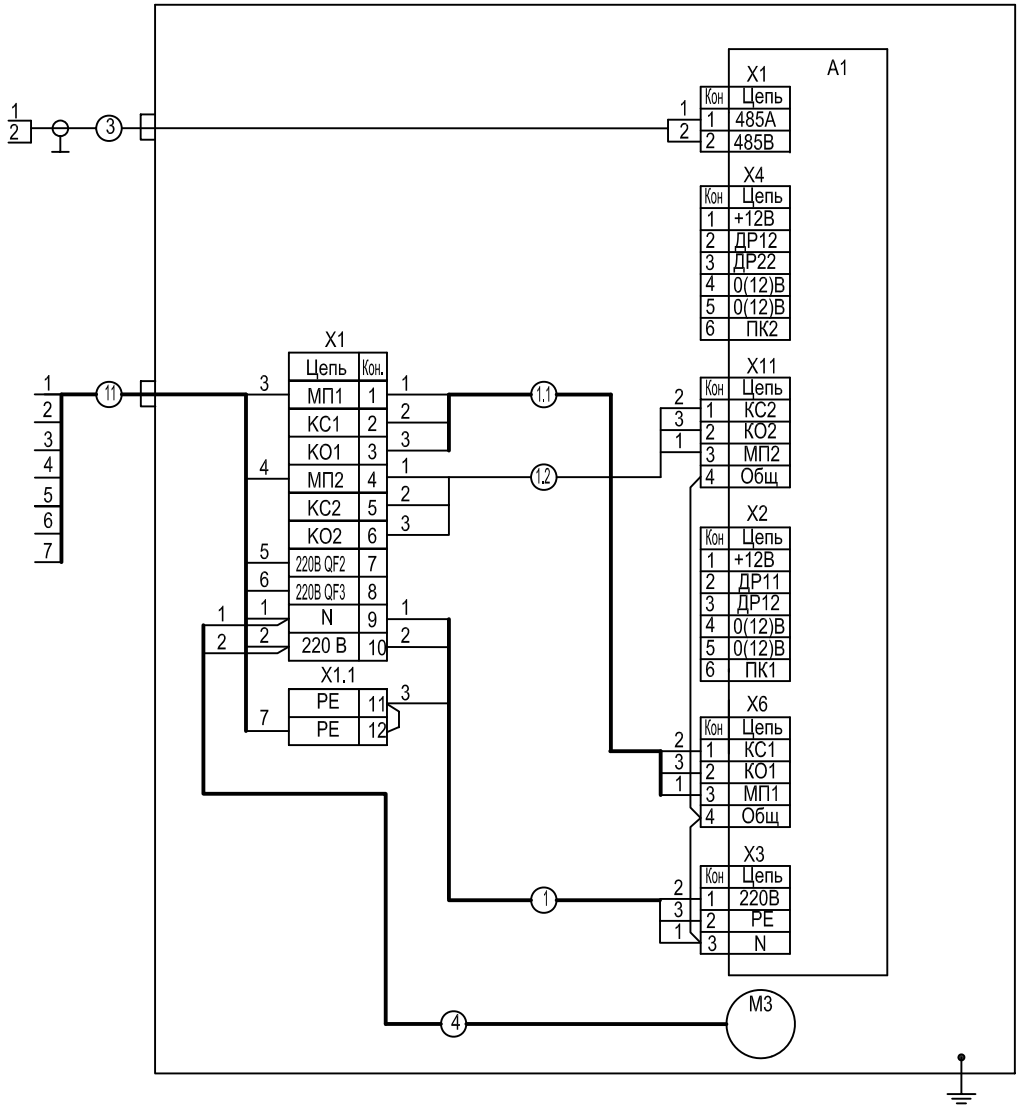

Поз. Обозн.	Наименование	Кол	Примечание
A1	Блок управления "Топаз 106К2-4" ДСМК.408844.001 ТУ	1	
M3	Вентилятор ВФКУ 5.118.121.00	1	
X1	Блок зажимов БЗ-26-1,5 п 10-В/В-УЗ-10	1	
X1.1	Блок зажимов БЗ-26-1,5 п 10-В/В-УЗ-2	1	

1. Кабель 1, 1.1, 1.2 - МКШ 3х0,35 ГОСТ 10348-80.
   Кабель 3 - МКЭШ 2х0,35 ГОСТ 10348-80.
   Кабель 4 - ШВВП 2х0,5 ГОСТ 7399-97.
   Кабель 11 - МКШ 7х0,35 ГОСТ 10348-80.
2. Перемычка на блоке зажимов X1
   выполнить проводом НВ-0,5 4 600 ГОСТ 17515-72.
   Заземление выполнить проволокой ММ-2 ТУ16.К71-087-90.

Рис. 3.4 Блок информационный ТРК "Нара 4000" модель С122А
с отсчетным устройством Топаз 106К2-4
Схема электрическая соединений

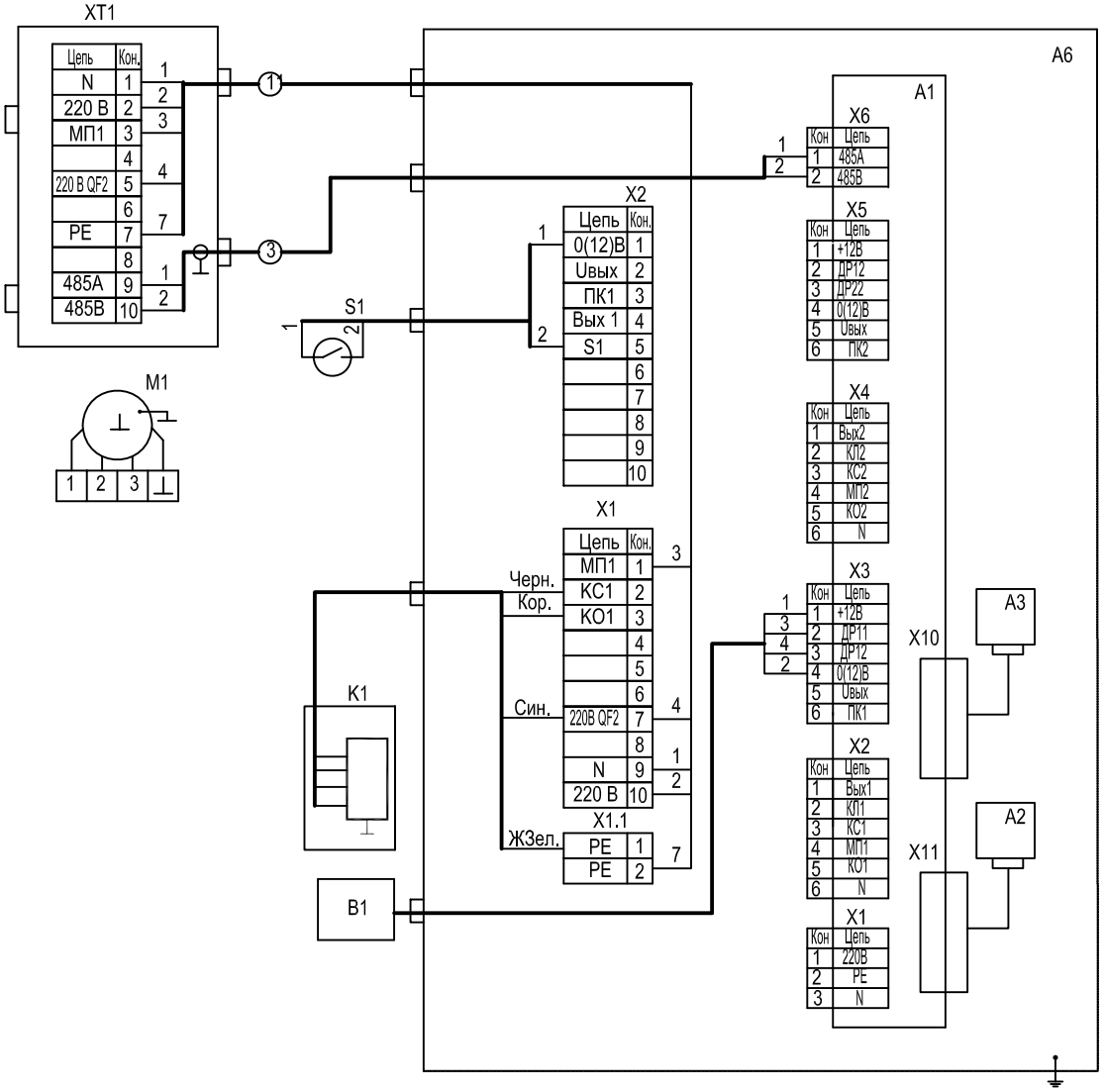

Поз. Обозн.	Наименование	Кол	Примечание
XT1	Коробка клеммная	1	
B1	Датчик расхода топлива А3Т 5.105.252.01-04	1	
K1	Клапан электромагнитный	1	
M1	Двигатель	1	
S1	Контакт магнитоуправляемый КМУ - 1 А3Т 6.622.169.01-03	1	
A2,A3	Блок индикации	2	
A6	Блок информационный	1	
A1	Устройство отсчетное ЭЦТ 2-16.01	1	
X1,X2	Блок зажимов БЗ-26-1,5 п 10-В/В-УЗ-10	2	
X1.1	Блок зажимов БЗ-26-1,5 п 10-В/В-УЗ-2	1	

1. Заземление выполнить проволокой ММ-2 ТУ16.К71-087-90.
2. Контакт S1 разомкнут при установленном раздаточным краном и замкнут при снятом.
3. При использовании раздаточного крана ZVA4.1R контакт S1 нормально замкнут, при использовании другого раздаточного крана S1 нормально разомкнут

Рис. 4.1 Колонка топливораздаточная "Нара 4000" модель С111А
с отсчетным устройством ЭЦТ 2-16.01
Схема электрическая соединений

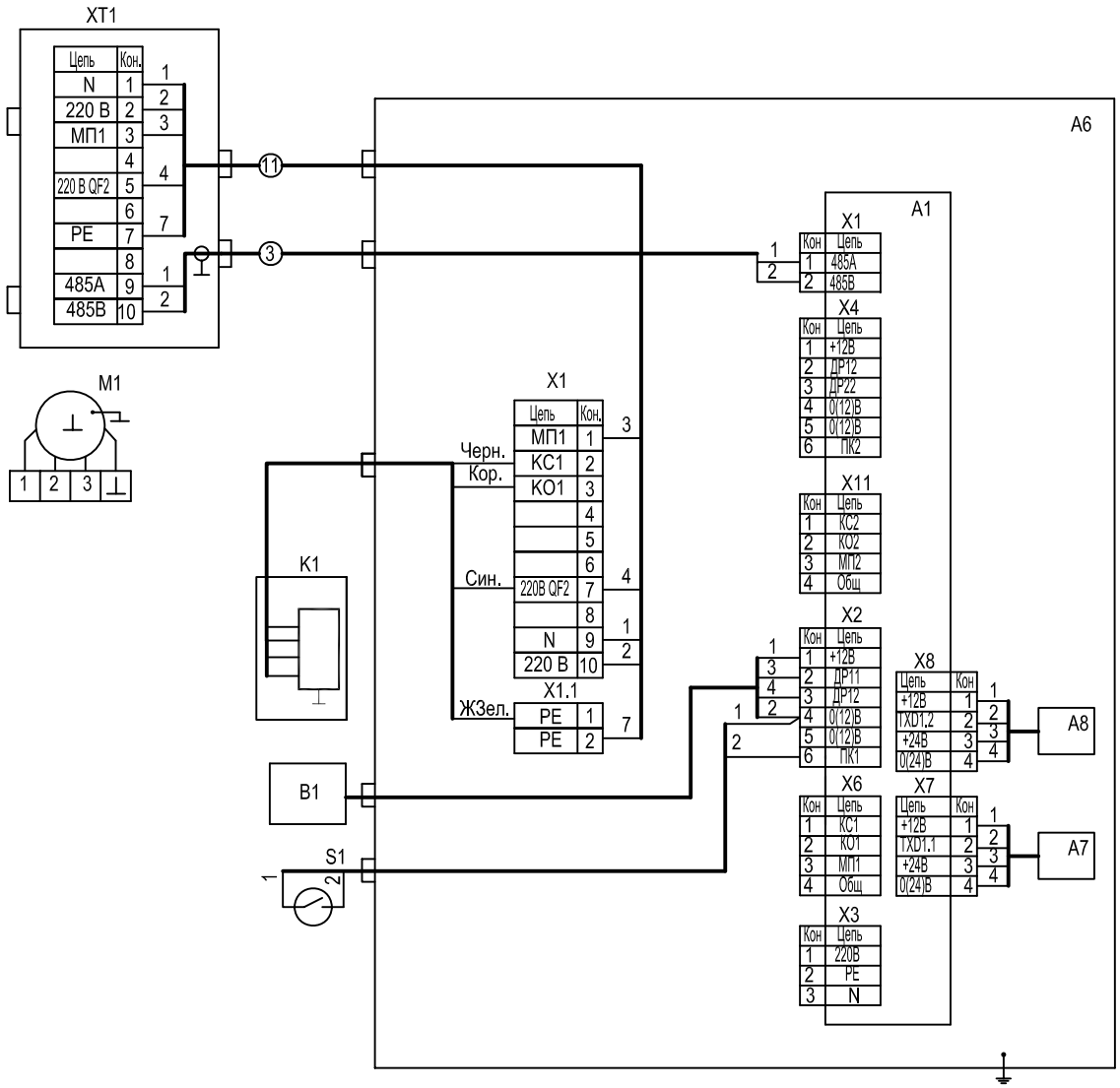

Поз. Обозн.	Наименование	Кол	Примечание
XT1	Коробка клеммная	1	
B1	Датчик расхода топлива АЗТ 5.105.252.01-04	1	
K1	Клапан электромагнитный	1	
M1	Двигатель	1	
S1	Контакт магнитоуправляемый КМУ - 1 АЗТ 6.622.169.01-03	1	
A7,A8	Устройство индикации "Топаз-156 СДИ" ДСМК.408842.101 ТУ	2	
A6	Блок информационный ВФКУ 5.046.121.01-02	1	
A1	Блок управления "Топаз 106К2-4" ДСМК.408844.001 ТУ	1	
X1	Блок зажимов БЗ-26-1,5 п 10-В/В-УЗ-10	1	
X1.1	Блок зажимов БЗ-26-1,5 п 10-В/В-УЗ-2	1	

1. Кабель 3 - МКЭШ 2х0,35 ГОСТ 10348-80.
   Кабель 11 - МКШ 5х0,35 ГОСТ 10348-80.
2. Заземление выполнить проволокой ММ-2 ТУ16.К71-087-90.
3. Контакт S1 разомкнут при установленном раздаточным краном и замкнут при снятом.
4. При использовании раздаточного крана ZVA4.1R контакт S1 нормально замкнут, при использовании другого раздаточного крана S1 нормально разомкнут

Рис. 4.2 Колонка топливораздаточная "Нара 4000" модель С111А
с отсчетным устройством Топаз 106К2-4
Схема электрическая соединений

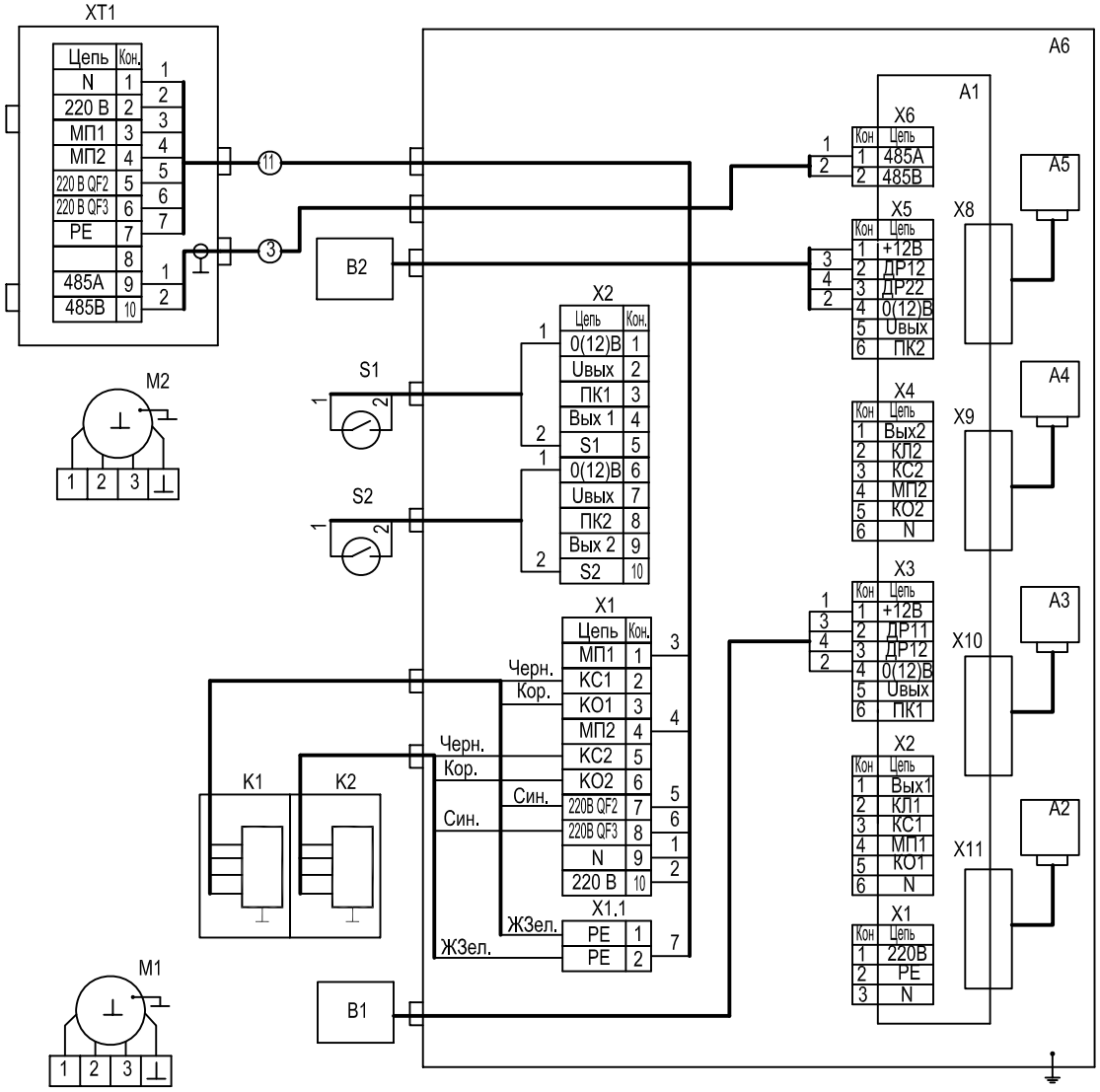

Поз. Обозн.	Наименование	Кол	Примечание
XT1	Коробка клеммная	1	
B1,B2	Датчик расхода топлива А3Т 5.105.252.01-04	2	
K1,K2	Клапан электромагнитный	2	
M1,M2	Двигатель	2	
S1,S2	Контакт магнитоуправляемый КМУ - 1 А3Т 6.622.169.01-03	2	
A2-A5	Блок индикации	4	
A6	Блок информационный	1	
A1	Устройство отсчетное ЭЦТ 2-16.01	1	
X1,X2	Блок зажимов БЗ-26-1,5 п 10-В/В-УЗ-10	2	
X1.1	Блок зажимов БЗ-26-1,5 п 10-В/В-УЗ-2	1	

1. Заземление выполнить проволокой ММ-2 ТУ16.К71-087-90.
2. Контакты S1 и S2 разомкнуты при установленных соответствующих раздаточных кранах и замкнуты при снятых.
3. При использовании раздаточного крана ZVA4.1R контакты S1, S2 нормально замкнуты, при использовании другого раздаточного крана S1, S2 нормально разомкнуты

Рис. 4.3 Колонка топливораздаточная "Нара 4000" модель С122А
с отсчетным устройством ЭЦТ 2-16.01
Схема электрическая соединений

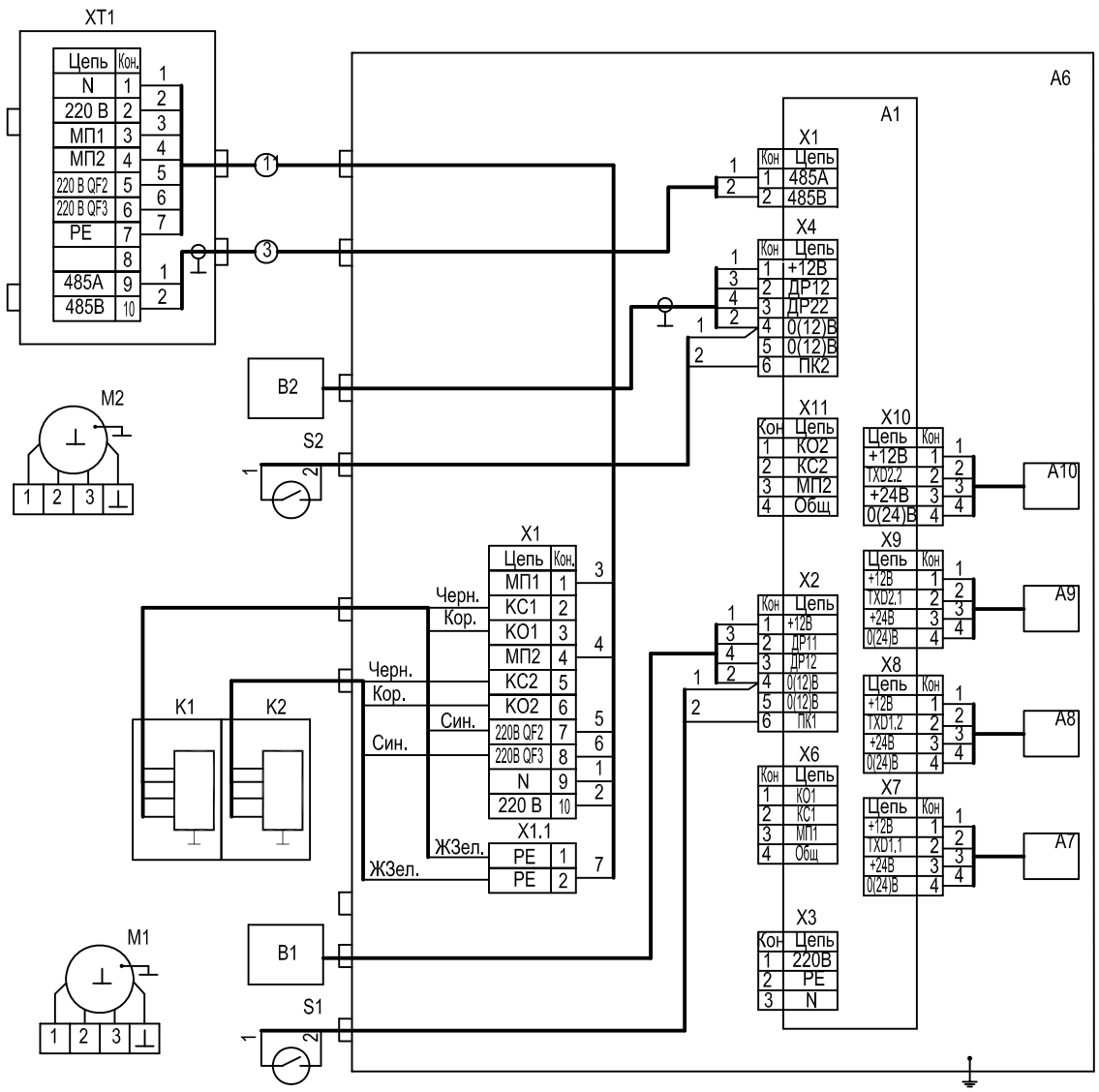

Поз. Обозн.	Наименование	Кол	Примечание
XT1	Коробка клеммная	1	
B1,B2	Датчик расхода топлива АЗТ 5.105.252.01-04	2	
K1,K2	Клапан электромагнитный	2	
M1,M2	Двигатель	2	
S1,S2	Контакт магнитоуправляемый КМУ - 1 АЗТ 6.622.169.01-03	2	
A7-A10	Устройство индикации "Топаз-156 СДИ" ДСМК.408842.101 ТУ	4	
A6	Блок информационный ВФКУ 5.046.121.01-12	1	
A1	Блок управления "Топаз 106К2-4" ДСМК.408844.001 ТУ	1	
X1	Блок зажимов БЗ-26-1,5 п 10-В/В-УЗ-10	1	
X1.1	Блок зажимов БЗ-26-1,5 п 10-В/В-УЗ-2	1	

1. Заземление выполнить проволокой ММ-2 ТУ16.К71-087-90.
2. Контакты S1 и S2 разомкнуты при установленных соответствующих раздаточных кранах и замкнуты при снятых.
3. При использовании раздаточного крана ZVA4.1R контакты S1, S2 нормально замкнуты, при использовании другого раздаточного крана S1, S2 нормально разомкнуты

Рис. 4.4 Колонка топливораздаточная "Нара 4000" модель С122А
с отсчетным устройством Топаз 106К2-4
Схема электрическая соединений

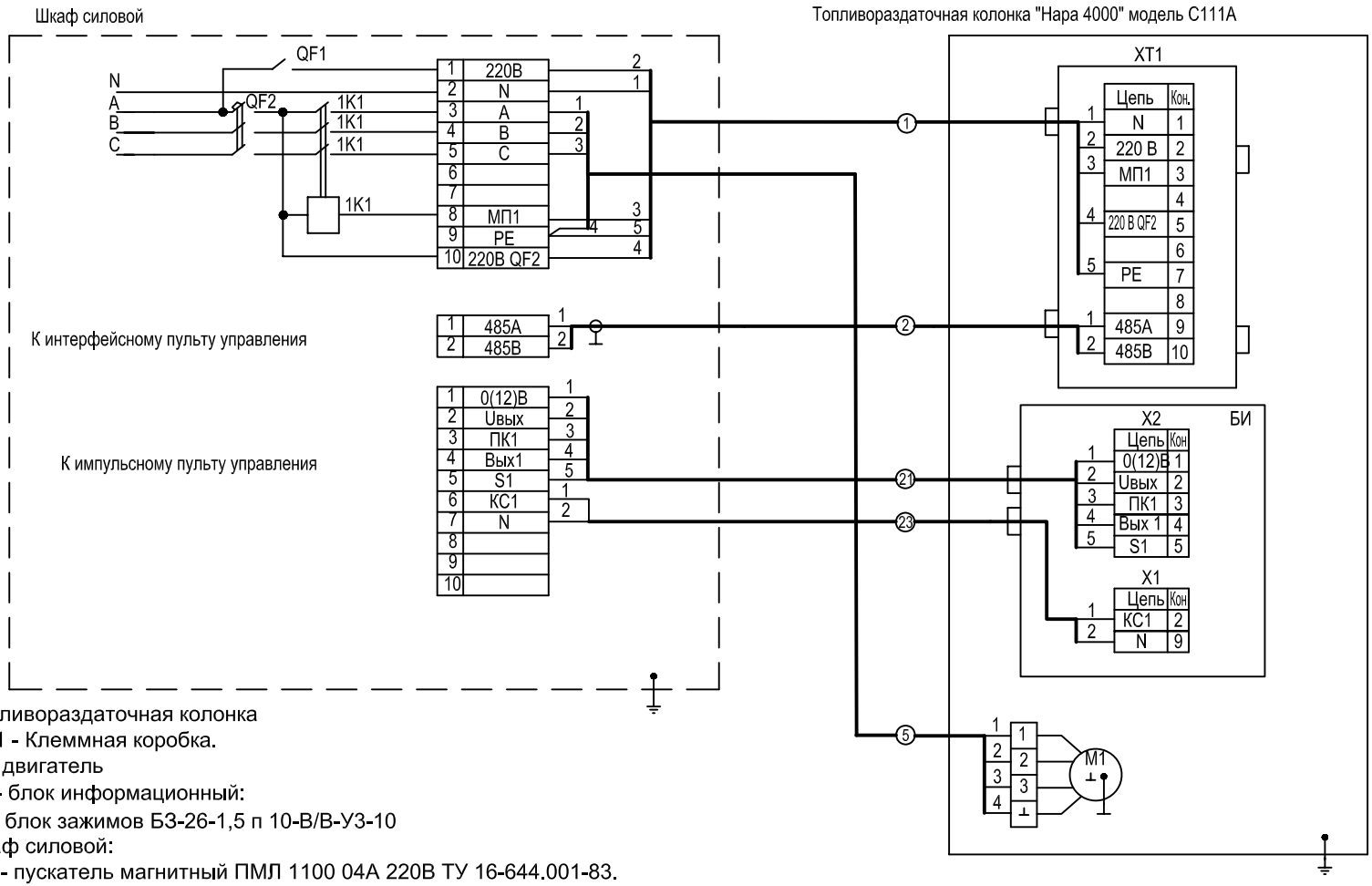

1. Топливораздаточная колонка
   XT 1 - Клеммная коробка.
   M1- двигатель
   БИ - блок информационный:
   X2 - блок зажимов БЗ-26-1,5 п 10-В/В-У3-10
2. Шкаф силовой:
   1К1 - пускатель магнитный ПМЛ 1100 04А 220В ТУ 16-644.001-83.
   QF1 - выключатель автоматический
   АЕ2026-10Н-00Н3-А: 380В; 50Гц; 0,5А; 12I ТУ16-522.064-82.
   QF2 - выключатель автоматический
   АЕ2026-10Н-00Н3-А: 380В; 50Гц; 4,0А; 12I ТУ16-522.064-82.
3. Кабель 1 - МКШ 5х0,35 ГОСТ 10348-80.
   Кабель 2 - КУЭВП 2х0,35 ТУ 16-705.096-79 (допускается МКЭШ 2х0,35 ГОСТ 10348-80)
   Кабель 5 - КВВГ 4х1,5 ГОСТ 1508-78.
   Кабель 21 - МКШ 5х0,35 ГОСТ 10348-80.
   Кабель 23 - МКШ 2х0,35 ГОСТ 10348-80.
4. PE - защитный проводник
5. Кабель 21,23 - устанавливать при использовании колонки по импульсному протоколу.
   Кабель 2 - устанавливать при использовании колонки по интерфейсному протоколу.

Рис. 5.1 Колонка топливораздаточная "Нара 4000" модель С111А
с отсчетным устройством ЭЦТ 2-16.01
Схема электрическая соединений на АЗС

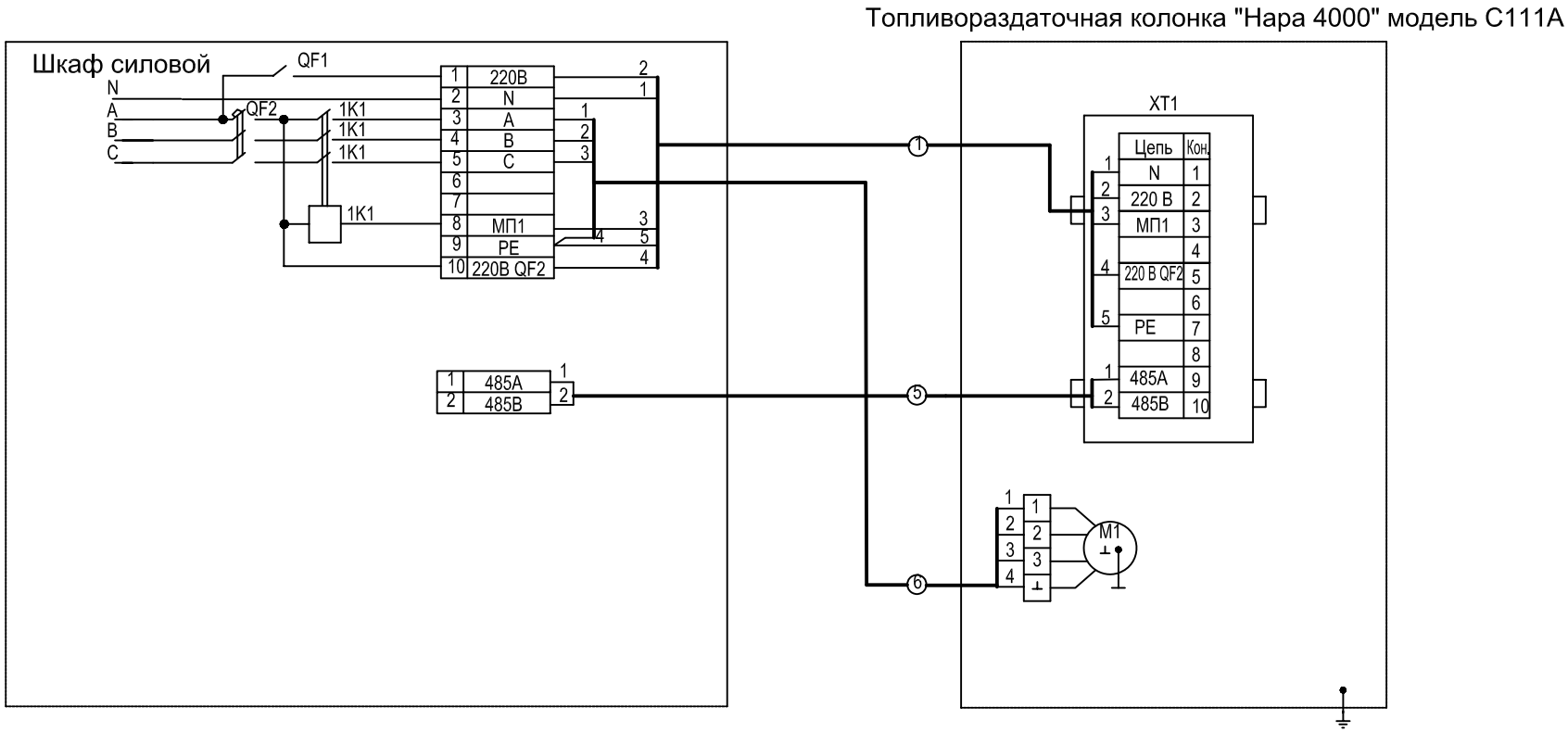

1. Топливораздаточная колонка
   XT 1 - Клеммная коробка.
   M1 - двигатель
2. Шкаф силовой:
   1К1 - пускатель магнитный ПМЛ 1100 04А 220В ТУ 16-644.001-83.
   QF1 - выключатель автоматический
   АЕ2026-10Н-00Н3-А: 380В; 50Гц; 0,5А; 12I ТУ16-522.064-82.
   QF2 - выключатель автоматический
   АЕ2026-10Н-00Н3-А: 380В; 50Гц; 4,0А; 12I ТУ16-522.064-82.
3. Кабель 1 - МКШ 5х0,5 ГОСТ 10348-80.
   Кабель 5 - КУЭВП 2х0,35 ТУ 16-705.096-79 (допускается МКЭШ 2х0,35 ГОСТ 10348-80).
   Кабель 6 - КВВГ 4х1,5 ГОСТ 1508-78.
4. PE - защитный проводник

Рис. 5.2 Колонка топливораздаточная "Нара 4000" модель С111А
с отсчетным устройством Топаз 106К2-4
Схема электрическая соединений на АЗС

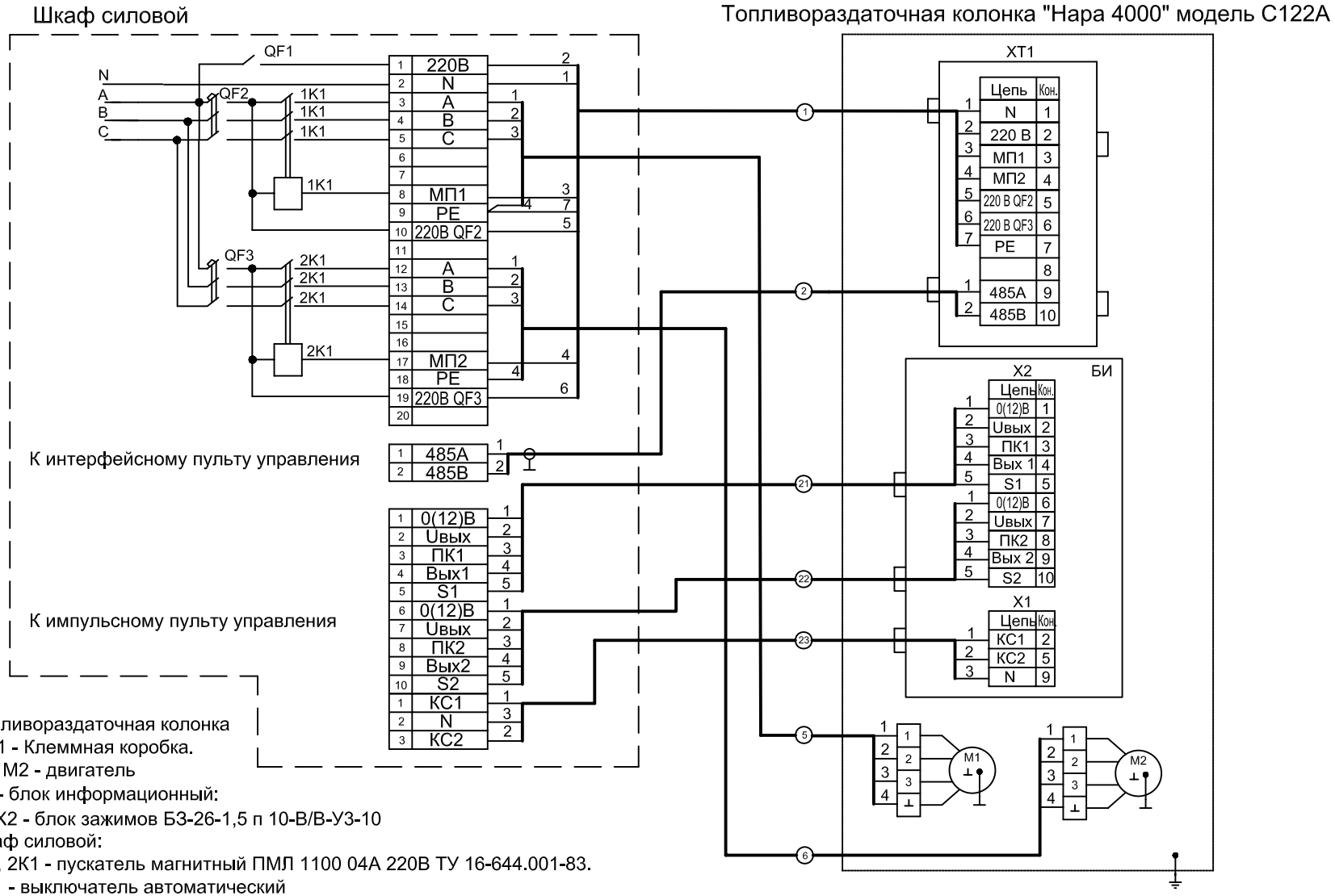

1. Топливораздаточная колонка
   ХТ 1 - Клеммная коробка.
   М1, М2 - двигатель
   БИ - блок информационный:
   Х1,Х2 - блок зажимов БЗ-26-1,5 п 10-В/В-УЗ-10
2. Шкаф силовой:
   1К1, 2К1 - пускатель магнитный ПМЛ 1100 04А 220В ТУ 16-644.001-83.
   QF1 - выключатель автоматический
   АЕ2026-10Н-00Н3-А: 380В; 50Гц; 0,5А; 12I ТУ16-522.064-82.
   QF2, QF3 - выключатель автоматический
   АЕ2026-10Н-00Н3-А: 380В; 50Гц; 4,0А; 12I ТУ16-522.064-82.
3. Кабель 1 - МКШ 7х0,35 ГОСТ 10348-80.
   Кабель 2 - КУЭВП 2х0,35 ТУ 16-705.096-79 (допускается МКЭШ 2х0,35 ГОСТ 10348-80)
   Кабель 5,6 - КВВГ 4х1,5 ГОСТ 1508-78.
   Кабель 21,22 - МКШ 5х0,35 ГОСТ 10348-80.
   Кабель 23 - МКШ 3х0,35 ГОСТ 10348-80.
4. РЕ - защитный проводник
5. Кабель 21,22,23 - устанавливать при использовании колонки по импульсному протоколу.
   Кабель 2 - устанавливать при использовании колонки по интерфейсному протоколу.

Рис. 5.3 Колонка топливораздаточная "Нара 4000" модель С122А
с отсчетным устройством ЭЦТ 2-16.01
Схема электрическая соединений на АЗС

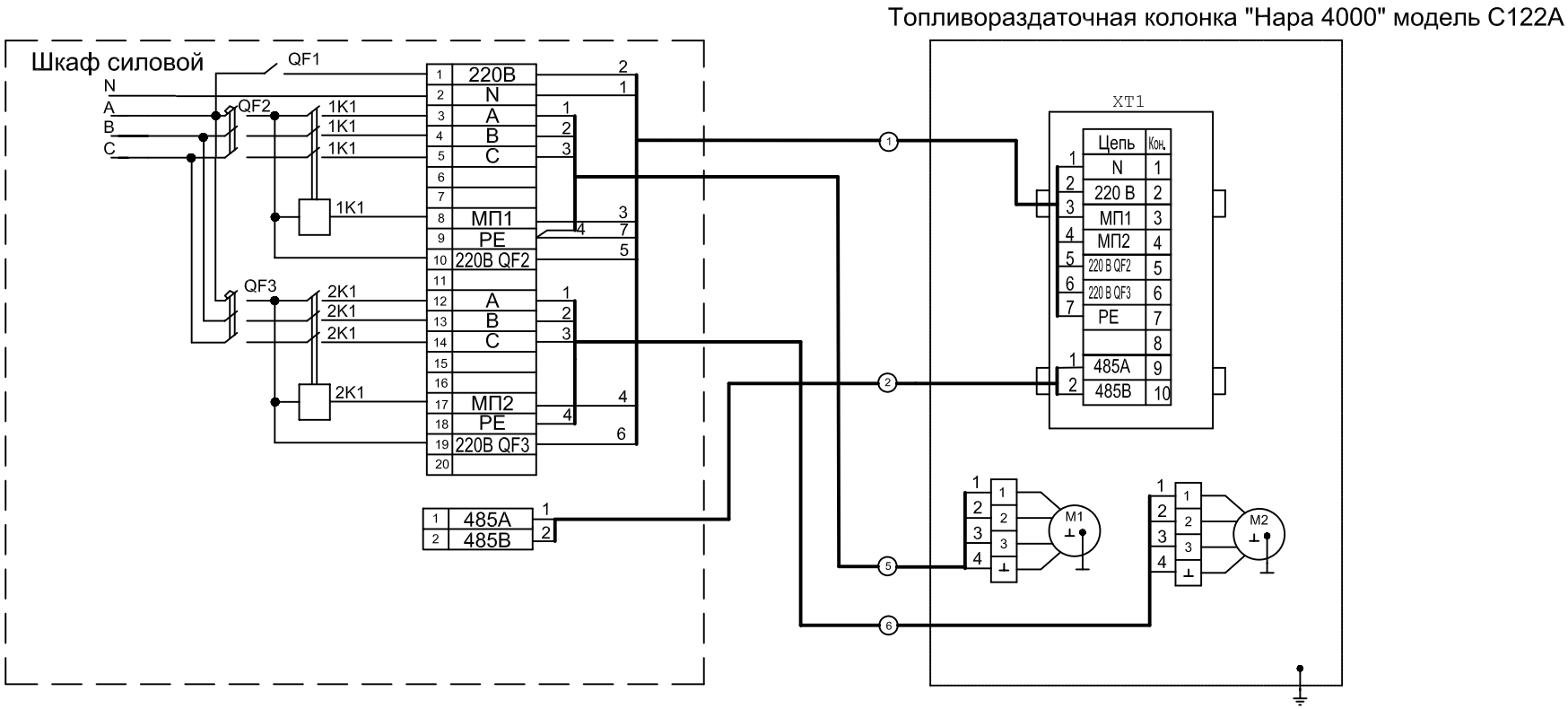

1. Топливораздаточная колонка
   ХТ 1 - Клеммная коробка.
   М1, М2 - двигатель

2. Шкаф силовой:
   1К1, 2К1 - пускатель магнитный ПМЛ 1100 04А 220В ТУ 16-644.001-83.
   QF1 - выключатель автоматический
   АЕ2026-10Н-00Н3-А: 380В; 50Гц; 0,5А; 12I ТУ16-522.064-82.
   QF2, QF3 - выключатель автоматический
   АЕ2026-10Н-00Н3-А: 380В; 50Гц; 4,0А; 12I ТУ16-522.064-82.

3. Кабель 1 - МКШ 7х0,5 ГОСТ 10348-80.
   Кабель 2 - КУЭВП 2х0,35 ТУ 16-705.096-79 (допускается МКЭШ 2х0,35 ГОСТ 10348-80)
   Кабель 5,6 - КВВГ 4х1,5 ГОСТ 1508-78.

4. PE - защитный проводник

Рис. 5.4 Колонка топливораздаточная "Нара 4000" модель С122А
с отсчетным устройством Топаз 106К2-4
Схема электрическая соединений на АЗС